MARS

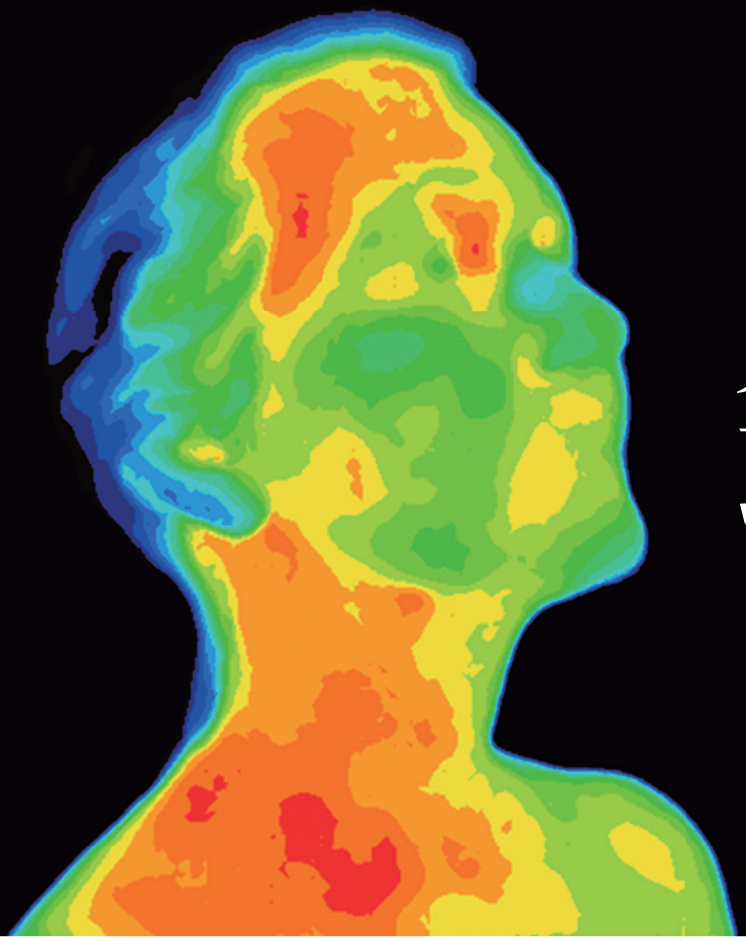

人を守る。
職場を守る。

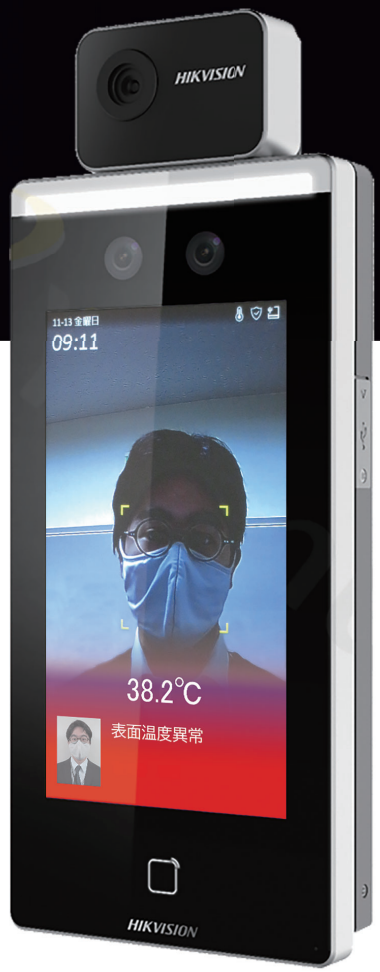

企業向け検温ソリューション

らくちん検温

検温状況は、管理者が各拠点を一括でリアルタイムに確認可能!
検温結果の一覧表示や検索/抽出などのデータ活用が
簡単に行えます。
顔認証/ICカード認証機能を搭載した
タブレットタイプのサーマルカメラにより、
従業員の出勤時の検温を行い発熱者を検知します。

こんなことでお困りでは?

- その日の出勤者の検温実施状況がわからない…
- 検温結果を手書きで記録しており、手間がかかり不正確…
- 検温結果の管理が大変…
- 発熱した人が申告せずそのまま働いているケースがある…
- 拠点の検温状況が把握できない…

**新しい生活様式を、
新しい検温ソリューションでサポートします。**

詳細はこちら

企業向け検温ソリューション
らくちん検温

mars

検温の記録を自動化
一覧表示や検索・抽出など、記録データを簡単に活用

■わずか0.2秒で検温（AIで即座に顔を認識）
検温結果がカメラに表示され、検温した人も確認可能

■当日の検温状況をリアルタイムで管理側で確認でき
未検温者への促しが可能

■発熱者がいるかどうかが、画面ですぐに確認可能

■検温データは蓄積されて個人/検温場所ごとの
フィルタ検索・抽出が可能

■来客の検温結果も保存

■検索状況（全データ表示）

検温状況

表示条件　検温場所　NGのみ
分類　全て　未検温のみ

利用者番号	利用者名	検温結果	ステータス	検温場所	拠点	部門	役職	検温時間
000003	御手洗 洋行	38.0	NG	東京本社	東京本社	取締役		15:57
000005	吉竹　たかし	36.5	OK	東京本社	東京本社	製造部	部長	14:57
000001	重田 悠	36.5	OK	札幌営業所	東京本社	取締役	会長	15:57
000002	永澤 和典	37.5	NG	札幌営業所	東京本社	取締役	社長	08:25
000004	穂坂　孝司	37.8	NG	札幌営業所	東京本社	管理本部	部長	08:30
000010	神藤　秀光	36.5	OK	札幌営業所	大宮営業所	営業部	所長	09:25
	未登録	36.5	OK	札幌営業所				15:57
000008	久留島　雄哉	35.9	OK	仙台営業所	札幌営業所	営業部	所長	09:26

こんな場面でも
有効活用できます

■客先から検温記録の提出を求められた場合でも
出張者等の検温記録抽出、提出が簡単
➡検温記録から個人を抽出して簡単にCSV出力

■万が一、感染があった場合
➡事業所/部門の検温履歴出力が簡単
感染ルートの確認に活用

■事業所によって徹底されていない場合がある
➡各事業所が検温ルールを順守しているかの
チェックが容易

■検索履歴（検温場所絞込）

日付　2020/11/16 ～ 2020/11/16
検温場所　東京本社　検索：利用者番号入力

利用者番号	利用者名	検温結果	ステータス	検温場所	拠点	部門	役職	検温時間
000003	御手洗 洋行	38.0	NG	東京本社	東京本社	取締役		2020/11/16 15:57
000005	吉竹　たかし	36.5	OK	東京本社	東京本社	製造部	部長	2020/11/16 14:57

■検索履歴（個人特定）

日付　2020/10/01 ～ 2020/11/16
検温場所　全て　検索：利用者番号入力

利用者番号	利用者名	検温結果	ステータス	検温場所	拠点	部門	役職	検温時間
000002	永澤 和典	37.5	NG	札幌営業所	東京本社	取締役	社長	2020/11/16 08:25
000002	永澤 和典	36.6	OK	札幌営業所	東京本社	取締役	社長	2020/11/10 08:12
000002	永澤 和典	36.8	OK	札幌営業所	東京本社	取締役	社長	2020/11/09 08:20
000002	永澤 和典	36.4	OK	札幌営業所	東京本社	取締役	社長	2020/11/06 08:12

■検温状況（NG のみ）

表示条件　検温場所　NGのみ
分類　全て　未検温のみ

利用者番号	利用者名	検温結果	ステータス	検温場所	拠点	部門	役職	検温時間
000003	御手洗 洋行	38.0	NG	東京本社	東京本社	取締役		15:57
000002	永澤 和典	37.5	NG	札幌営業所	東京本社	取締役	社長	08:25
000004	穂坂　孝司	37.8	NG	札幌営業所	東京本社	管理本部	部長	08:30

■システム概要

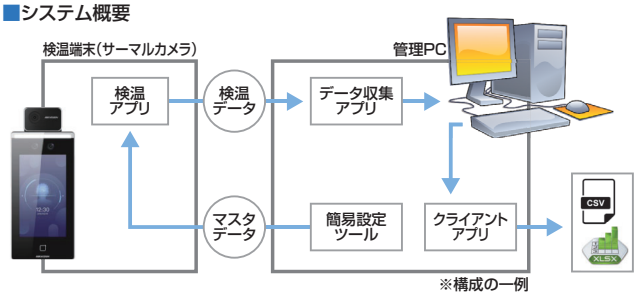

※構成の一例

■サーマルカメラ

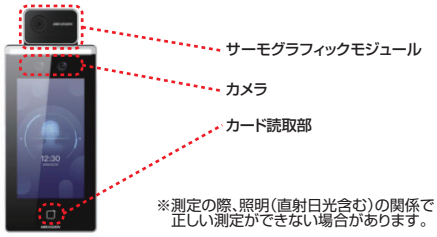

※測定の際、照明(直射日光含む)の関係で
正しい測定ができない場合があります。

■機器外形寸法(サーマルカメラ)

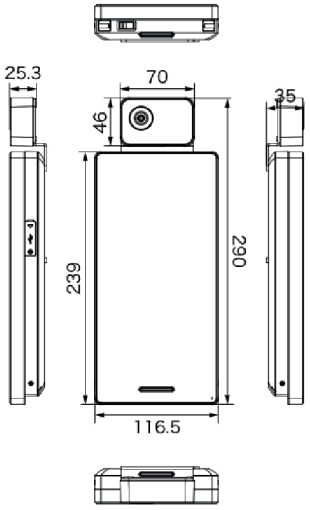

■機器仕様

測定温度範囲	30℃～45℃
測定精度	±0.5℃
ディスプレイ	7インチ　タッチパネル
顔認証登録容量	6,000件/1台
顔認証時間	0.2秒/人　以下
顔認証距離	0.3m～1.5m
機能	マスク未着用者警告
	入退室管理
インターフェース	ネットワーク×1
	RS-485 ×1
	Wiegand ×1
	解錠信号出力 ×1
	退室ボタン ×1
	ドア開閉センサー ×1
	ダンパースイッチ ×1
電源	DC12V/2A
動作温度	0℃～50℃
動作湿度	10%～90%(結露無きこと)
動作環境	屋内かつ無風であること
外形寸法	116.5(W)× 290.0(H)× 35.0(D) mm
重量	1,035g

問合せ先
MTS 株式会社マーストーケンソリューション
https://www.mars-tohken.co.jp

□本　社　〒160-0022　東京都新宿区新宿1-8-5 新宿御苑室町ビル　TEL 03-3352-8568
□茨城営業所　〒310-0805　茨城県水戸市中央1丁目7-13 クレール水戸101　TEL 029-303-8831
□名古屋営業所　〒460-0003　名古屋市中区錦1丁目3番18号 エターナル北山ビル5階　TEL 052-218-7661
□大阪営業所　〒530-0044　大阪市北区東天満 2-9-1 若杉センタービル本館7階　TEL 06-6353-5476
□福岡営業所　〒812-0013　福岡県福岡市博多区博多駅東3-11-28 博多サンシティビルII 8階　TEL 092-441-3638

R0211.2011.1T.PP